B38P
高流量不锈钢过滤减压阀

- 接口尺寸：1/4" ... 1" (NPT, ISO G)
- 适用于腐蚀性环境的高流量过滤减压阀
- 应用领域包括船舶、石油和天然气产品
- 金属部件符合NACE MR-01-75 标准*

* NACE MR-01-75 标准是指:
在井口和其它腐蚀性环境中，抗硫化物应力开裂是油田行业公认的推荐方案。

- ATEX 认证

技术参数

介质：
仅压缩空气

最大进口压力：
31 bar (449 psi) (手动排水)
17 bar (246 psi) (自动排水)

出口压力范围：
0,5 ... 10 bar (7 ... 145 psi)
0,5 ... 7 bar (7 ... 101 psi)

流量：
40 dm^3/s (接口尺寸：1/4", 3/8")
75 dm^3/s 或 100 dm^3/s
(接口尺寸：1/2", 3/4", 1")

过滤精度：
5, 25或40 µm

接口尺寸：
1/4 NPT, 3/8 NPT, 1/2 NPT,
3/4 NPT, 1 NPT, G1/4, G3/8, G1/2
1/4 NPT (压力表接口)
1/4 NPT (自动排水)

排水：
手动或自动
自动排水为浮子结构形式
关闭：> 0,3 bar (4.35 psi)
开启：< 0,2 bar (2.9 psi)
最小关闭流量：1 dm^3/s

环境/介质温度：
FPM密封：
-20 ... +80°C (-4 ... +176 °F)
NBR密封：
-40 ... +80°C (-40 ... +176 °F)
供气必须足够干燥，以免温度低于+2℃(+35 °F)时结冰。

材料：
壳体、滤杯、上盖、滤芯以及调节螺钉：
316 不锈钢
密封：
FKM或NBR

技术参数，标准型，溢流型

符号	接口尺寸	出口压力 *1) (bar)	过滤精度 (µm)	流量 *2) (dm^3/s)	排水	重量 (kg)	型号 (带安装支架)	型号 (不带安装支架)
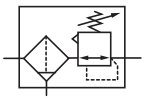	1/4 NPT	0,5 ... 10	5	40	手动	1,61	B38P-252-B1MA	B38P-254-B1MA
	3/8 NPT	0,5 ... 10	5	40	手动	1,60	B38P-352-B1MA	B38P-354-B1MA
	1/2 NPT	0.5 ... 7	40	100	手动	2,21	B38P-442-M3KA	B38P-444-M3KA
	1/2 NPT	0.5 ...10	40	75	手动	2,21	B38P-442-M3MA	B38P-444-M3MA
	3/4 NPT	0.5 ... 7	40	100	手动	2,13	B38P-642-M3KA	B38P-644-M3KA
	3/4 NPT	0.5 ... 10	40	75	手动	2,13	B38P-642-M3MA	B38P-644-M3MA
	1 NPT	0.5 ... 7	40	100	手动	2,04	B38P-842-M3KA	B38P-844-M3KA
	1 NPT	0.5 ... 10	40	75	手动	2,04	B38P-842-M3MA	B38P-844-M3MA
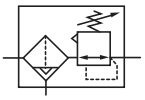	1/4 NPT	0,5 ... 10	5	40	自动	1,74	B38P-252-A1MA	B38P-254-A1MA
	3/8 NPT	0,5 ... 10	5	40	自动	1,73	B38P-352-A1MA	B38P-354-A1MA
	1/2 NPT	0.5 ... 7	40	100	自动	2,41	B38P-442-A3KA	B38P-444-A3KA
	1/2 NPT	0.5 ... 10	40	75	自动	2,41	B38P-442-A3MA	B38P-444-A3MA
	3/4 NPT	0.5 ... 7	40	100	自动	2,33	B38P-642-A3KA	B38P-644-A3KA
	3/4 NPT	0.5 ... 10	40	75	自动	2,33	B38P-642-A3MA	B38P-644-A3MA
	1 NPT	0.5 ... 7	40	100	自动	2,24	B38P-842-A3KA	B38P-844-A3KA
	1 NPT	0.5 ...10	40	75	自动	2,24	B38P-842-A3MA	B38P-844-A3MA

*1) 出口压力可以被调至超出或者低于指定范围，请不要用来控制那些超出指定范围的压力。

*2) 在进口压力10 bar, 设定压力6,3 bar以及 1 bar压降条件下测得。

鉴于我们持续开发的政策，我们保留对本文档内容的更新权利，恕不另行通知。
(2011 - 8168e) © 2025 Norgren Manufacturing Co., Ltd.

选型表

B38P-★★★-★★★★-★★

接口尺寸	代码
1/4"	2
3/8"	3
1/2"	4
3/4"	6
1"	8

温度范围	代码
-20 ... +80°C (FPM密封)	5
-40 ... +80°C (NBR密封)	4

安装支架 *1)	代码
有	0
有	1
有(默认安装)	2
有	3
没有	4

项目编码	代码
标准	**无**
项目编码 *4)	11-99

螺纹形式 *2)	代码
NPT	A
ISO G 直螺纹 *3)	G

输出压力范围	代码
0,5 ... 10 bar	M
0,5 ... 7 bar	K

滤芯	代码
5 µm	1
25 µm	2
40 µm	3

排水	代码
自动	A
手动 – 短杯 (1/4" 或 3/8")	B
手动 – 短杯 (1/2", 3/4"或1")	M

*1) 安装支架默认安装于过滤减压阀。
更多支架安装方向，详见第6页。

*2) 3/4'' & 1''只限NPT螺纹。

*3) ISO G螺纹仅适用于1/4'' & 1/2''
接口尺寸。

*4) 请联系销售。

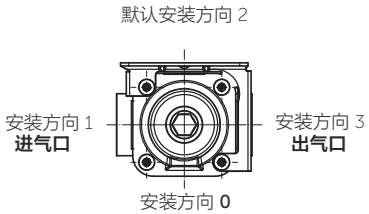

其它版本：
B38P-454-T1MA & B38P-454-T3MA
自动不锈钢内螺纹接口可按需求提供。

鉴于我们持续开发的政策，我们保留对本文档内容的更新权利，恕不另行通知。
(2011 - 8168e) © 2025 Norgren Manufacturing Co., Ltd.

流量特性

输入压力：10bar，**过滤精度：**5 µm, **接口尺寸：**1/4 NPT

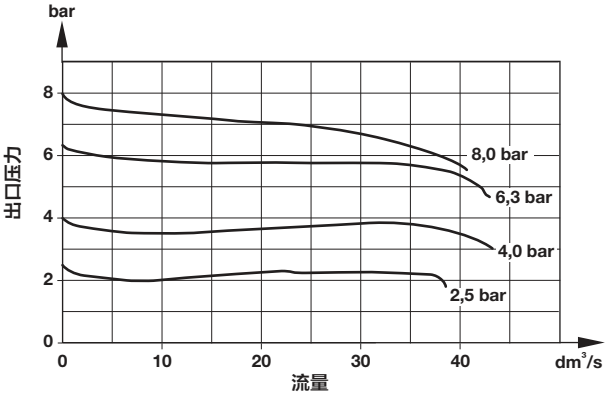

输入压力：10bar，**过滤精度：**40µm, **接口尺寸**: 1/2 NPT

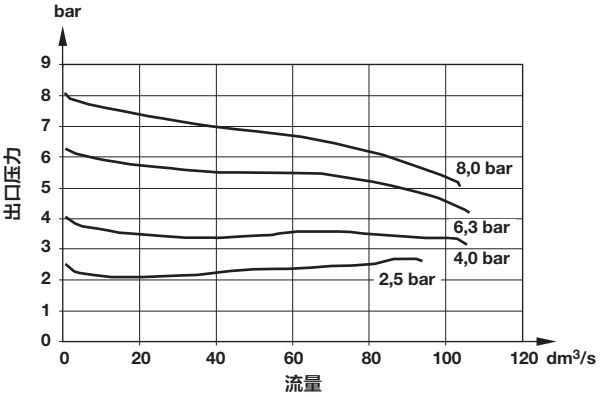

压力调节特性 (1/4")

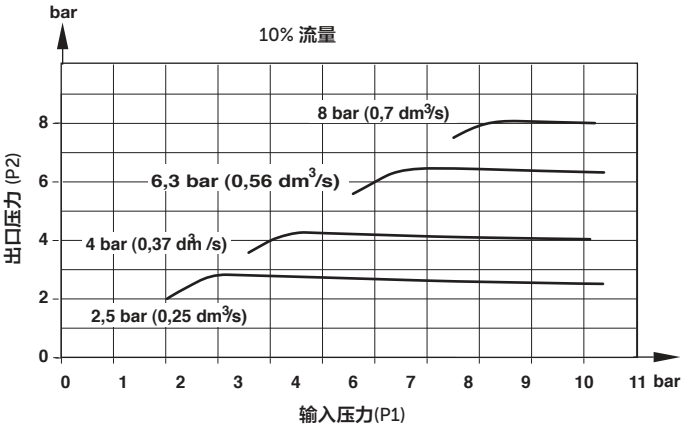

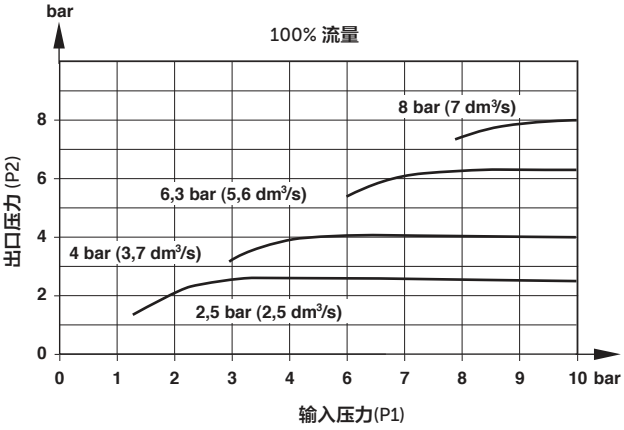

压力调节特性 (1/2")

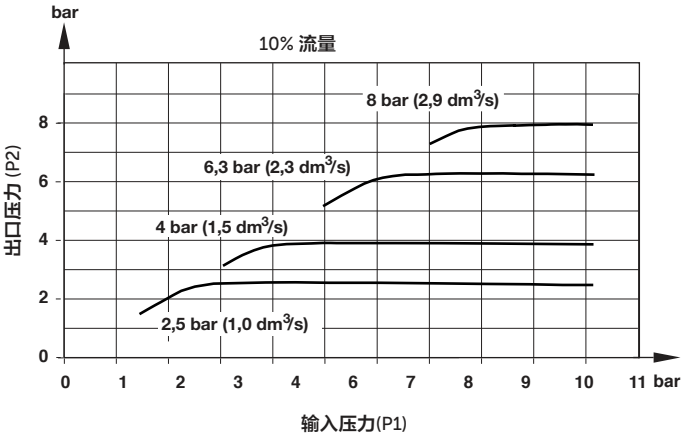

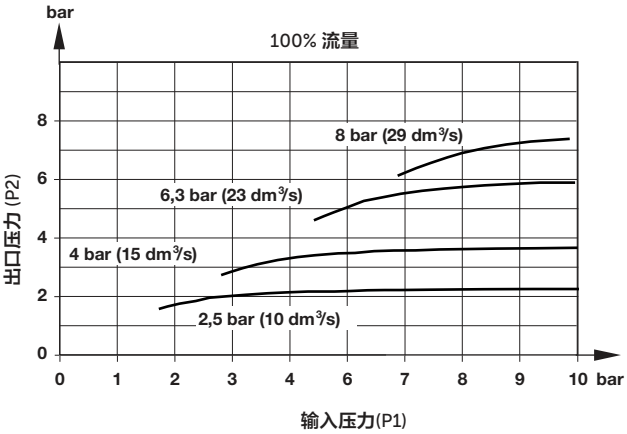

鉴于我们持续开发的政策，我们保留对本文档内容的更新权利，恕不另行通知。
(2011 - 8168e) © 2025 Norgren Manufacturing Co., Ltd.

附件

安装支架

A1923-201

压力表*1)

18-015-913 (0 ... 6 bar, -40 ... 65°C)
18-015-909 (0 ... 10 bar, -40 ... 65°C)

*1) 不锈钢配件未严格遵循:
NACE MR-01-75标准

塑料调节旋钮

74630-04

维修包

接口尺寸：1/4" & 3/8"

A1923-S01 (手动排水，FPM)
A1923-S02 (自动排水，FPM)
A1923-S03 (手动排水，NBR)
A1923-S04 (自动排水，NBR)

接口尺寸：1/2", 3/4", 1"

A1923-S05 (手动排水，FPM)
A1923-S06 (自动排水，FPM)
A1923-S07 (手动排水，NBR)
A1923-S08 (自动排水，NBR)

滤芯

5 µm	5984-01
25 µm	A080874-02
40 µm	A080874-03

尺寸图

尺寸 mm
投影/第一视角

手动排水，带安装支架

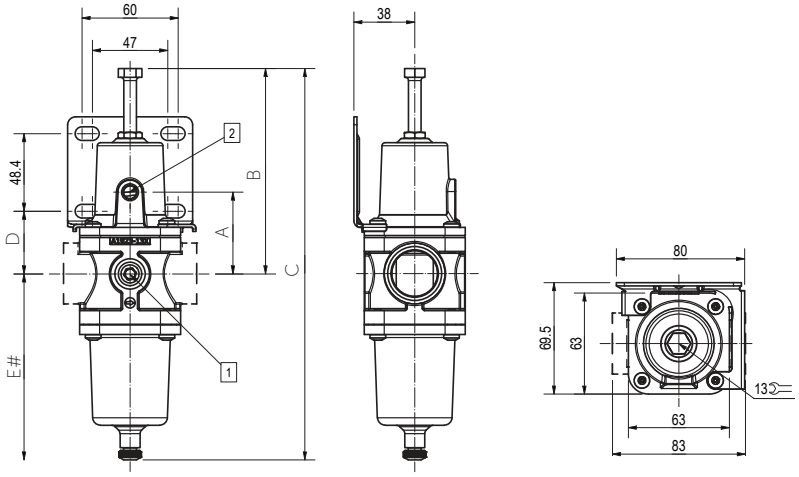

\# 拆卸滤杯所需最小缝隙
1 1/4 NPT压力表接口
2 1/8 NPT溢流口

注意：虚线区域只限1/2", 3/4", 1"接口

接口尺寸	排水类型	安装支架	A (mm)	B (mm)	C (mm)	D (mm)	E (mm)
1/4	手动排水	带	48	117	200	30.6	113
3/8	手动排水	带	48	117	200	30.6	113
1/2	手动排水	带	52	125	226	39	153
3/4	手动排水	带	52	125	226	39	153
1	手动排水	带	52	125	226	39	153
1/4	手动排水	不带	48	117	200	-	113
3/8	手动排水	不带	48	117	200	-	113
1/2	手动排水	不带	52	125	226	-	153
3/4	手动排水	不带	52	125	226	-	153
1	手动排水	不带	52	125	226	-	153

鉴于我们持续开发的政策，我们保留对本文档内容的更新权利，恕不另行通知。
(2011 - 8168e) © 2025 Norgren Manufacturing Co., Ltd.

自动排水，带安装支架

尺寸 mm
投影/第一视角

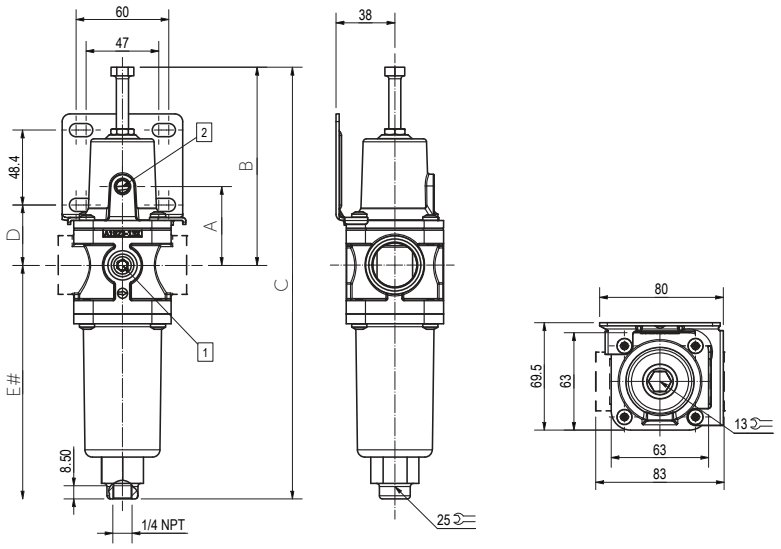

\# 拆卸滤杯所需最小缝隙
1 1/4 NPT压力表接口
2 1/8 NPT溢流口

注意：虚线区域只限1/2", 3/4", 1"接口

接口尺寸	排水类型	安装支架	A (mm)	B (mm)	C (mm)	D (mm)	E (mm)
1/4	自动排水	带	48	117	251	30.6	172
3/8	自动排水	带	48	117	251	30.6	172
1/2	自动排水	带	52	125	278	39	190
3/4	自动排水	带	52	125	278	39	190
1	自动排水	带	52	125	278	39	190
1/4	自动排水	不带	48	117	251	-	172
3/8	自动排水	不带	48	117	251	-	172
1/2	自动排水	不带	52	125	278	-	190
3/4	自动排水	不带	52	125	278	-	190
1	自动排水	不带	52	125	278	-	190

鉴于我们持续开发的政策，我们保留对本文档内容的更新权利，恕不另行通知。
(2011 - 8168e) © 2025 Norgren Manufacturing Co., Ltd.

安装方向

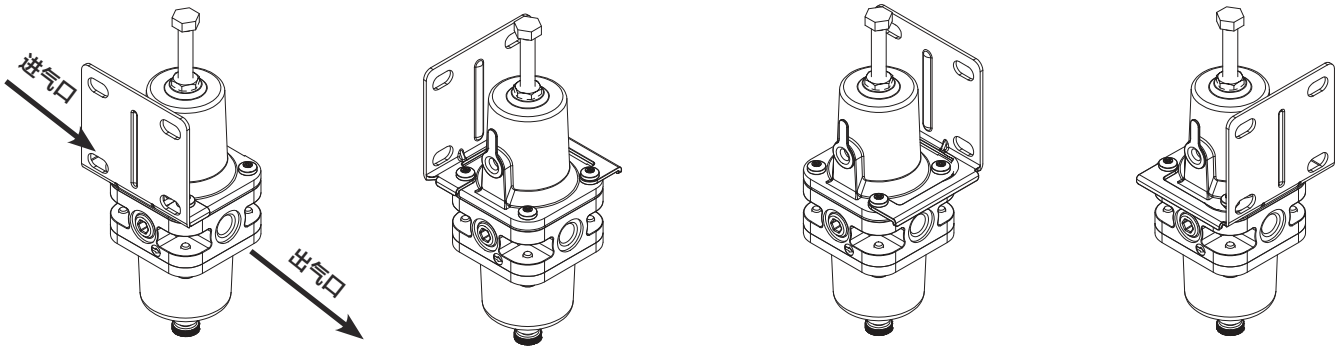

安装方向 0
B38P-**0-****

安装方向 1
B38P-**1-****

安装方向 2
B38P-**2-****
(默认安装)

安装方向 3
B38P-**3-****

安装支架

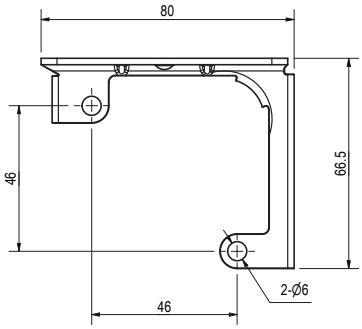

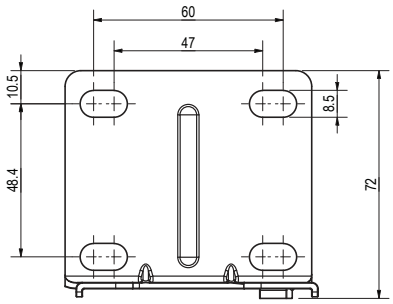

警告

本产品仅适用于工业压缩空气系统中。在压力和温度超过"技术参数"中所列值的情况下，请勿使用这些产品。

在非工业应用中，生命维持系统或者其它未在技术规范中规定的应用场合中，如果要使用规定以外的流体，请事先咨询IMI。

由于误用、老化或者故障，在流体动力系统中使用的部件会以不同方式失效。

系统设计师考虑了在流体动力系统中使用的所有构成部件的失效模式，并在发生此类故障时提供足够的人身伤害或者设备损害保护。

如果不能提供充分的故障保护，则系统设计师必须在系统指导手册中为最终用户提出警告。

系统设计师及最终用户请注意查看随产品所附的说明书中的特别警示。

鉴于我们持续开发的政策，我们保留对本文档内容的更新权利，恕不另行通知。
(2011 - 8168e) © 2025 Norgren Manufacturing Co., Ltd.